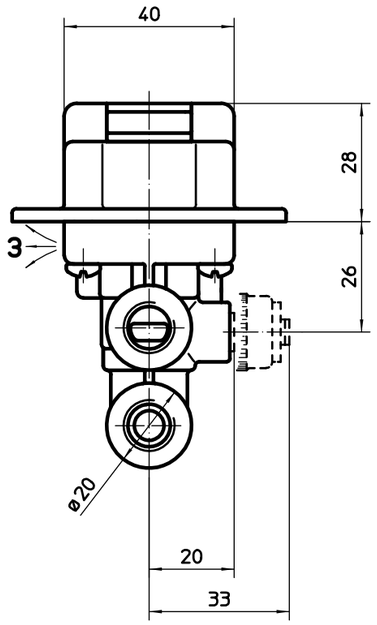

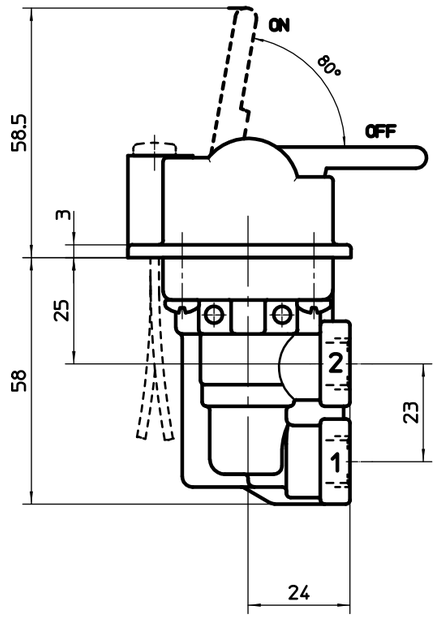

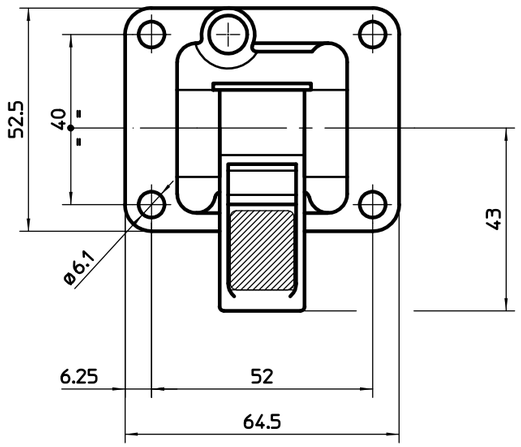

PROFONDITA' FILETTATURE threads depth
M12x1.25 = 10
G 1/8" = 10
1/8 27NPT = 7

SENZA INDICATORE DI PRESSIONE without pressure gauge

SIMBOLO LEVETTA ROSSA red lever symbol	FUNZIONE employ	FILETTATURA RACCORDI thread ports M12x1.25	G 1/8"	1/8-27NPT
	PRESA DI FORZA power take off	D130 1000	D130 1005	-
	BLOCC. ASSE STERZANTE self steering axel locking	D130 1200	D130 1205	-
	RIBALTABILE tipping	D130 1300	D130 1305	-
	SOLLEVAMENTO ASSALE axle lifting	D130 1400	D130 1405	-
	DISCESA LENTA slow lowering	D130 1500	D130 1505	-
	DISCESA VELOCE quick lowering	D130 1600	D130 1605	-

CON INDICATORE DI PRESSIONE with pressure gauge

SIMBOLO LEVETTA ROSSA red lever symbol	FUNZIONE employ	FILETTATURA RACCORDI thread ports M12x1.25	G 1/8"	1/8-27NPT
	PRESA DI FORZA power take off	D130 1060	D130 1065	D130 1066
	BLOCC. ASSE STERZANTE self steering axel locking	D130 1260	D130 1265	-
	RIBALTABILE tipping	D130 1360	D130 1365	-
	SOLLEVAMENTO ASSALE axle lifting	D130 1460	D130 1465	-
	DISCESA LENTA slow lowering	D130 1560	D130 1565	-
	DISCESA VELOCE quick lowering	D130 1660	D130 1665	-

SENZA INDICATORE DI PRESSIONE without pressure gauge

SIMBOLO LEVETTA NERA black lever symbol	FUNZIONE employ	FILETTATURA RACCORDI thread ports M12x1.25	G 1/8"	1/8-27NPT
	DISCESA VELOCE quick lowering	D130 3600	-	-

CARATTERISTICHE INDICATORE E SPIA
pressure gauge technical data

TENSIONE DI ESERCIZIO = operating voltage: 24V cc air

CONTATTI = contacts: NA (normalmente aperta) NO (normaly open)

PRESSIONE CHIUSURA CONTATTI = closed pressure contacts: 3-4 bar

ATTACCHI A SPINA LAMELLARE 6.3x0.8.
mole terminal connections 6.3x0.8.

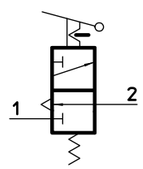

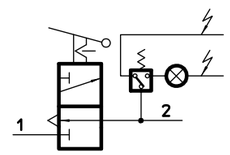

FLUIDO UTILIZZATO = working medium: ARIA / air

PRESSIONE D' ESERCIZIO = operating pressure: max 12 bar

TEMPERATURA D'IMPIEGO = working temperature: -40°C +80°C

PASSAGGIO NOMINALE = nominal diameter: ø3

1 = ALIMENTAZIONE supply

2 = UTILIZZAZIONE delivery

3 = SCARICO exhaust

MODIFICHE			
00	CID 0375- Nuovo, emesso.	27.11.01	Gorini
01	CID 0625- Aggiunto codice D130 3600.	25.10.05	Gorini

CODICE KIT PARTI RICAMBIO	SB 340 110					INGOMBRO		
SCALA 1 : 1	DISEGNATO	DATA 27.11.01	VISTO	DATA 27.11.01	CLASSE M. --	MASSA Kg --		A2
DESCRIZIONE	DEVIATORE A 1 SEZIONE - fissaggio sul coperchio							
DESCRIPTION	ONE-WAY VALVE - fixing on the cover							
Bertocco	CODICE D130	foglio 2 di 2	N° MODIFICA 01					

Per quote senza tolleranza e indicazioni di carattere generale vedere tabella NC 7000

La BERTOCCO Srl si riserva a termine di legge la proprieta' del presente disegno con divieto di riprodurlo o comunicarlo a terzi senza sua autorizzazione.

disegno eseguito al CAD